VEP 206 - 208 - 212

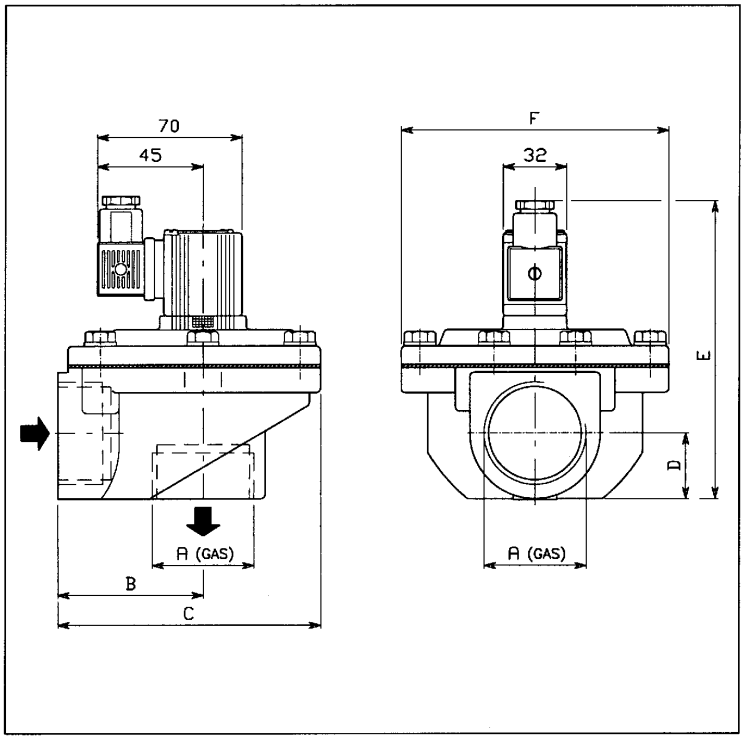

VEM 206 - 208 - 212

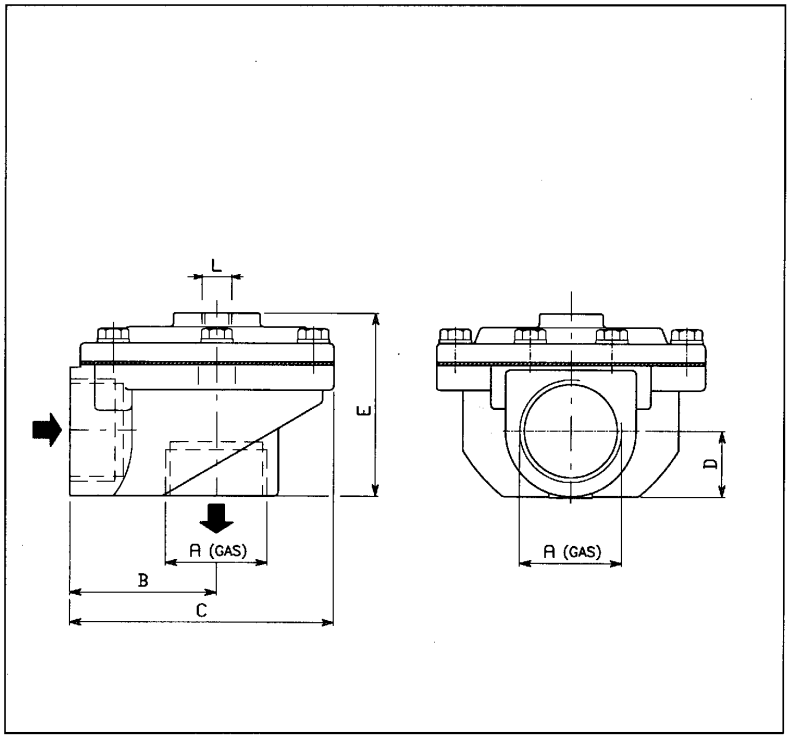

VEP 214 - 216 - 220 - 224

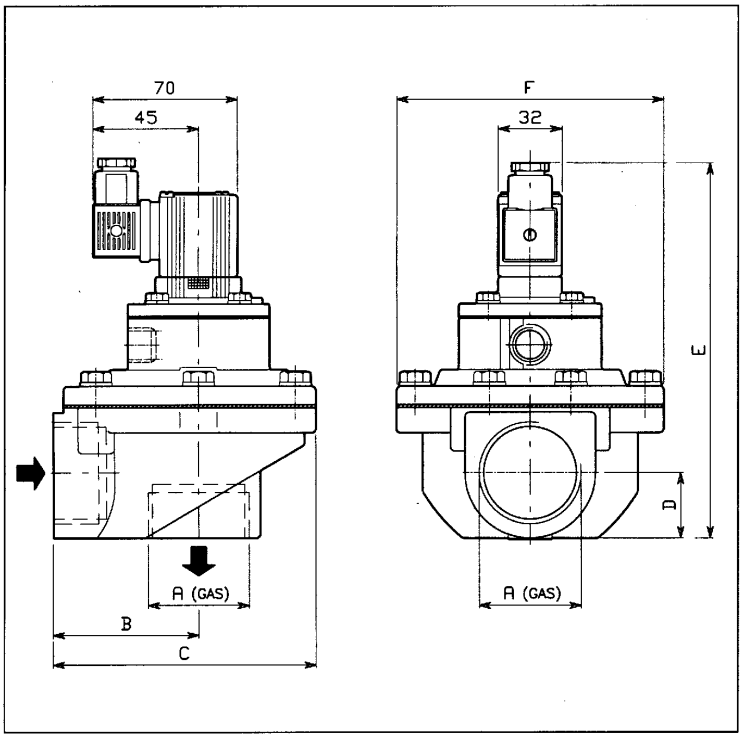

VEM 214 - 216 - 220 - 224

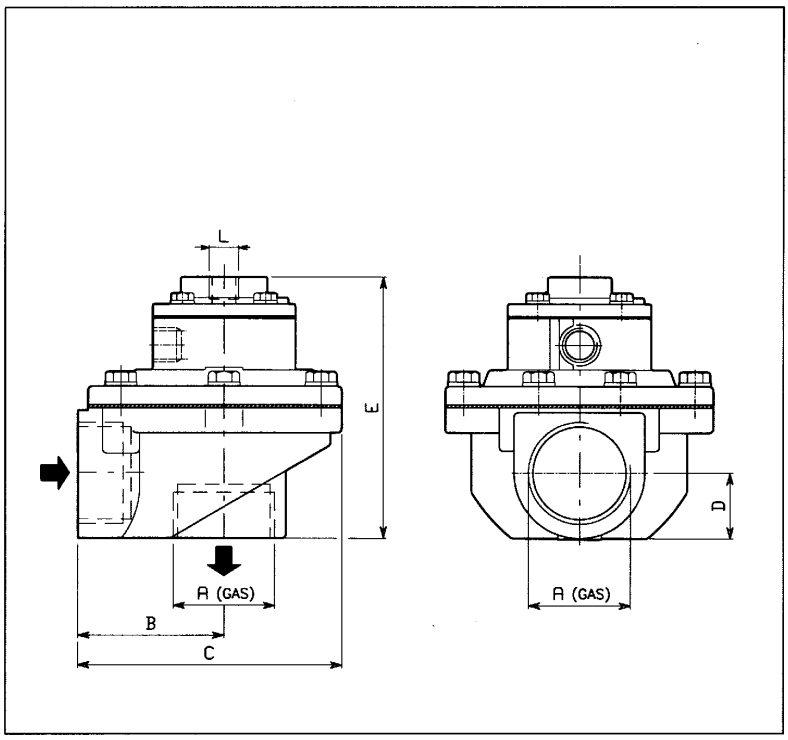

TYPE	A ∅	B	C	D	E	F	Weight kg	TYPE	E	L ∅	Weight kg	Operating pressure (bar) min.	max.	N° diaph.
VEP 206	¾”	41	75	18	119	60	0,55	**VEM 206**	59	1/8”	0,25	0,5	7,5	1
VEP 208	1”	52	90	23	123	74	0,65	**VEM 208**	63	1/8”	0,35	0,5	7,5	1
VEP 212	1 ½”	72	130	31	153	135	1,40	**VEM 212**	93	1/8”	1,10	0,5	7,5	1
VEP 214	1 ½”	72	130	31	186	135	1,50	**VEM 214**	126	1/8”	1,20	0,5	7,5	2
VEP 216	2”	90	165	35	206	160	2,50	**VEM 216**	146	1/8”	2,20	0,5	7,5	2
VEP 220	2 ½”	116	199	47	226	190	3,30	**VEM 220**	166	1/8”	3,00	0,6	7,5	2
VEP 224	3”	145	275	92	285	265	7,55	**VEM 224**	225	1/8”	7,55	0,6	5	2